План основания

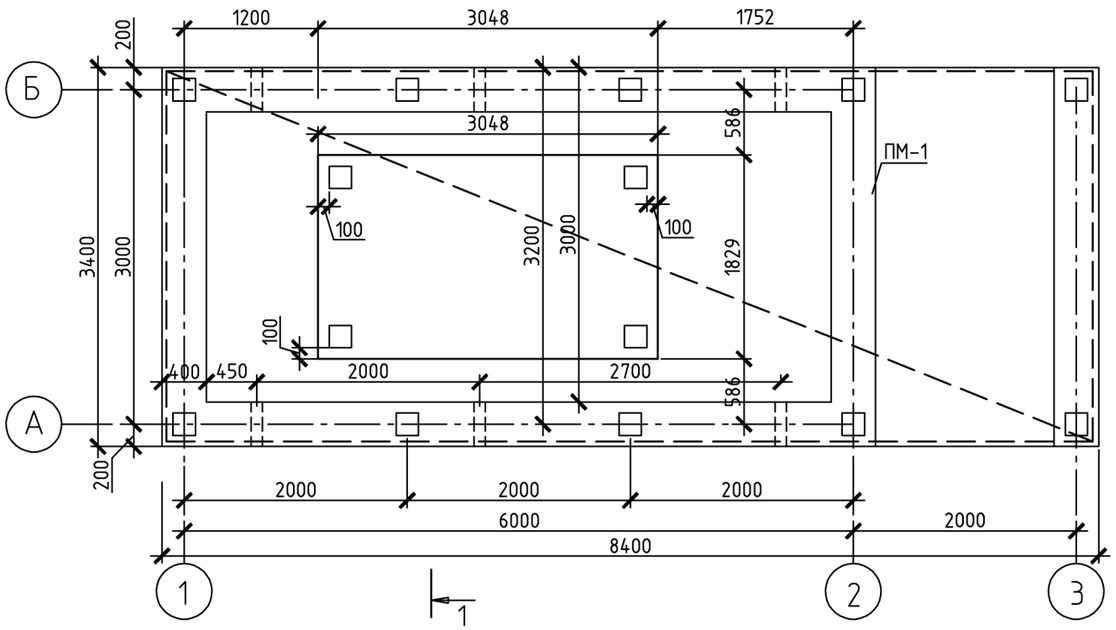

План раскладки сеток ПМ-1

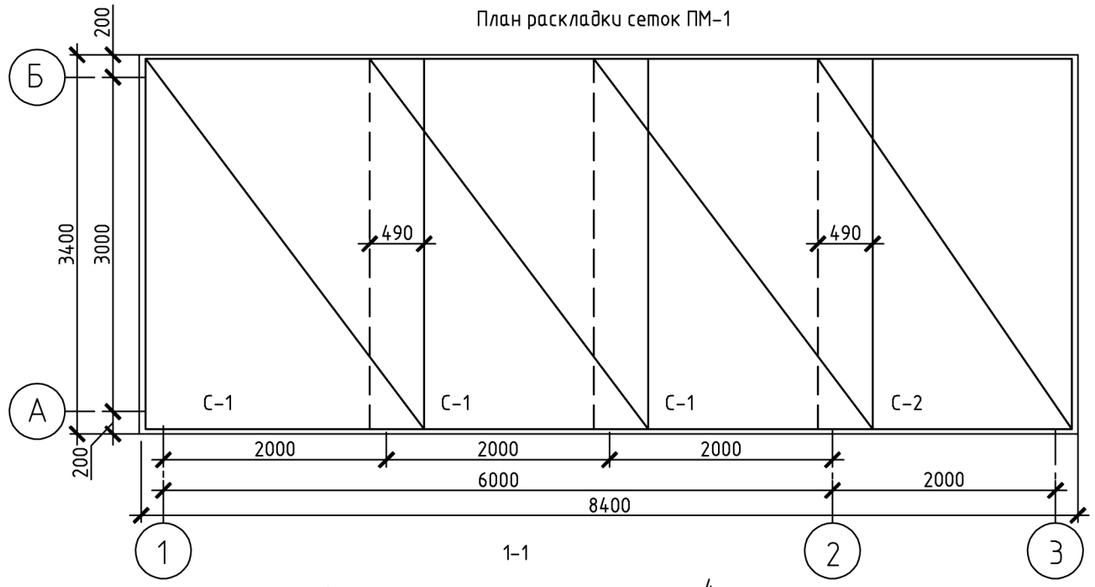

1-1

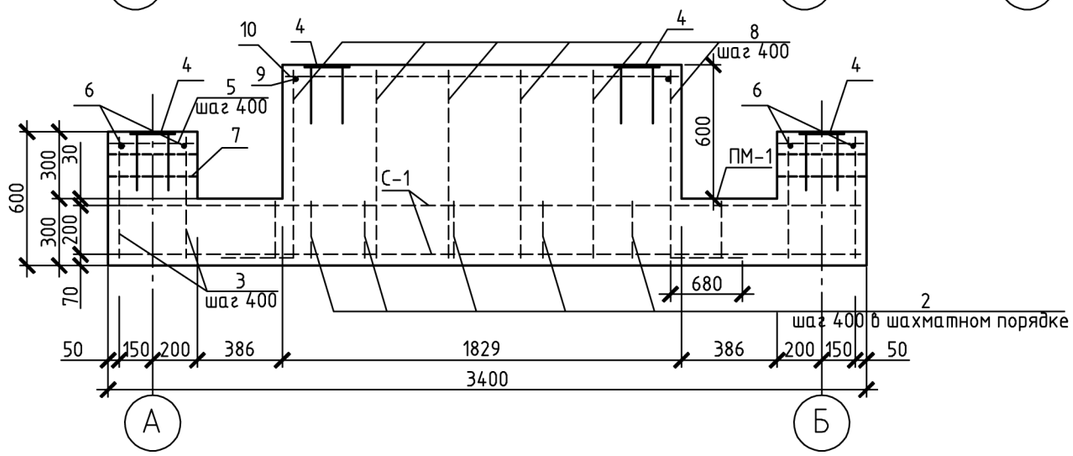

Спецификация элементов фундамента

Поз.	Обозначение	Наименование	Кол.	Масса, ед., кг	Приме-чание
С-1	ГОСТ 23279-85	2С $\frac{12А400С-200}{12А400С-200}$ 250х334	6	76.15	
С-2	ГОСТ 23279-85	2С $\frac{12А400С-200}{12А400С-200}$ 231х334	2	70.33	
2	ГОСТ 5781-82*	⌀12, А400, L=250 мм	188	0.23	
3	ГОСТ 5781-82*	⌀12, А400, L=550 мм	110	0.49	
4	лист 91	Закладная деталь 3Д1	14	3,19	
5	ГОСТ 5781-82*	⌀12, А400, L=350 мм	57	0.32	
6	ГОСТ 5781-82*	⌀12, А400, L=36 м.п.	–	0,888	
7	ГОСТ 8732-78*	Труба 108х4, l=400	6	4,26	
8	ГОСТ 5781-82*	⌀12, А400, L=1480 мм	26	1.32	
9	ГОСТ 5781-82*	⌀12, А400, L=2990 мм	10	2.66	
10	ГОСТ 5781-82*	⌀12, А400, L=1770 мм	17	1.58	
		Материалы			
		Песчанная подготовка	5,6		$м^3$
		Бетоная подготовка В25, F200, W6	5,6		$м^3$
	ГОСТ 26633-91*	Бетон В30, F200, W6	14.03		$м^3$
	ГОСТ 26633-91*	Бетон В25, F200, W6	2,05		$м^3$
		Песчанно - гравийная смесь	41		$м^3$
		Теплоизоляция "Пеноплекс С45"	5,6		$м^3$
		Отмостка			
	ГОСТ 8736-93	Песок	3.75		$м^3$
	ГОСТ 26633-91	Бетон В25, F200, W8	1.88		$м^3$

Согласовано

Взам. инв. №

Подп. и дата

Инв. № подл. 954